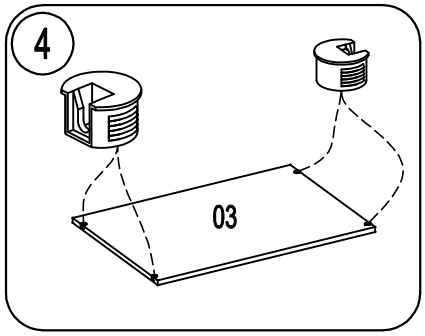
4
03

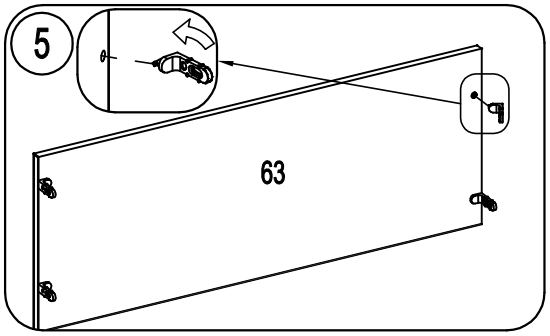
5
63

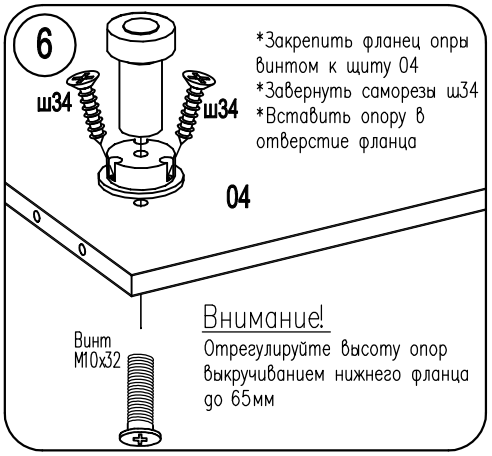
6
ш34
ш34
*Закрепить фланец опры винтом к щиту 04
*Завернуть саморезы ш34
*Вставить опору в отверстие фланца
04
Винт M10x32
Внимание!
Отрегулируйте высоту опор выкручиванием нижнего фланца до 65мм

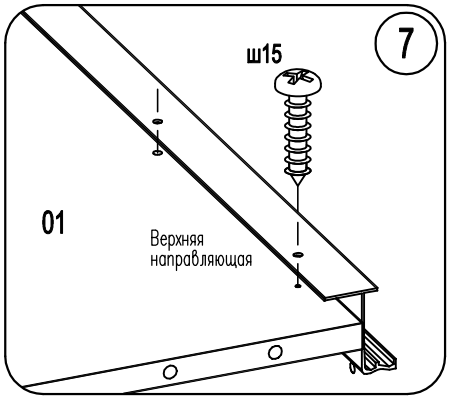
7
ш15
01
Верхняя направляющая

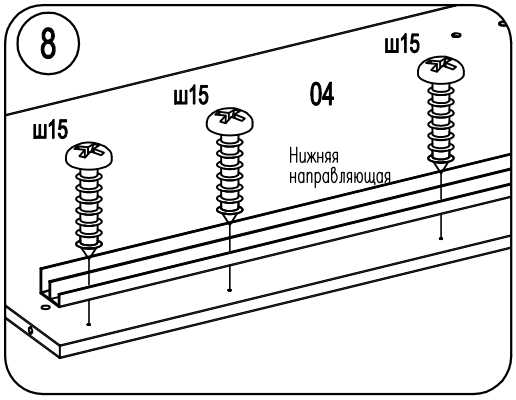
8
ш15
ш15
ш15
04
Нижняя направляющая

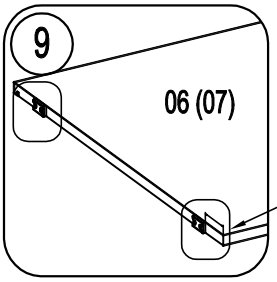
9
06 (07)

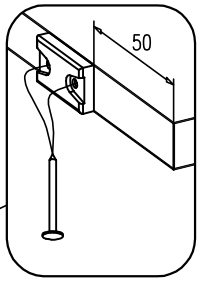
50

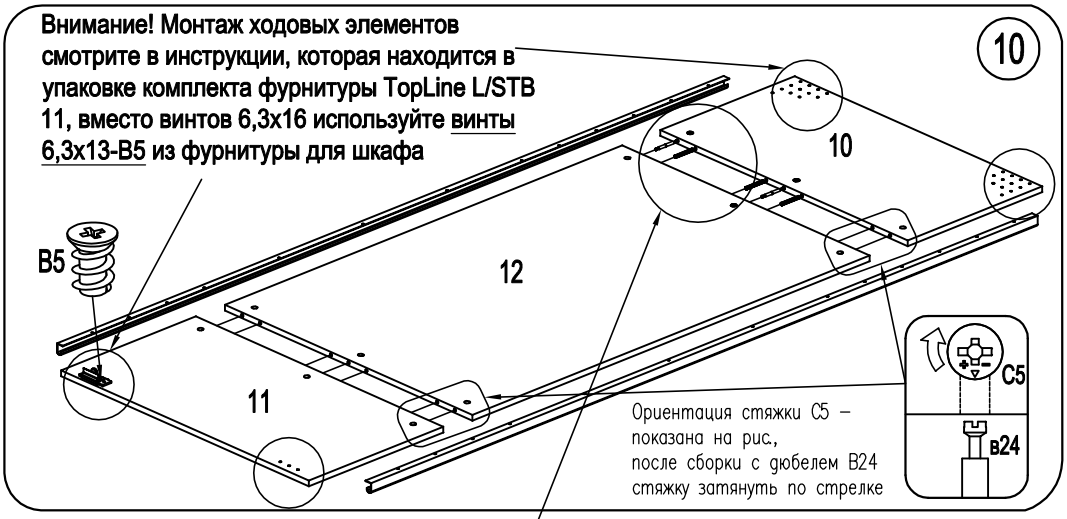
Внимание! Монтаж ходовых элементов смотрите в инструкции, которая находится в упаковке комплекта фурнитуры TopLine L/STB 11, вместо винтов 6,3x16 используйте винты 6,3x13-B5 из фурнитуры для шкафа
10
10
B5
12
11
C5
B24
Ориентация стяжки C5 – показана на рис., после сборки с дюбелем B24 стяжку затянуть по стрелке

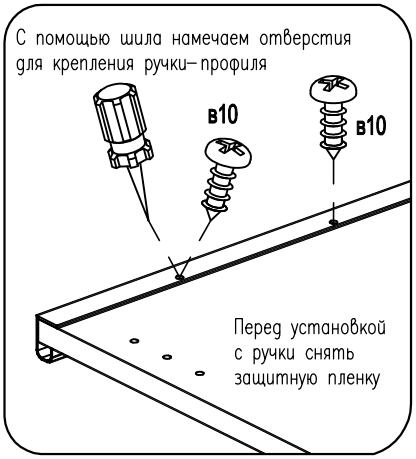
С помощью шила намечаем отверстия для крепления ручки-профиля
в10
в10
Перед установкой с ручки снять защитную пленку

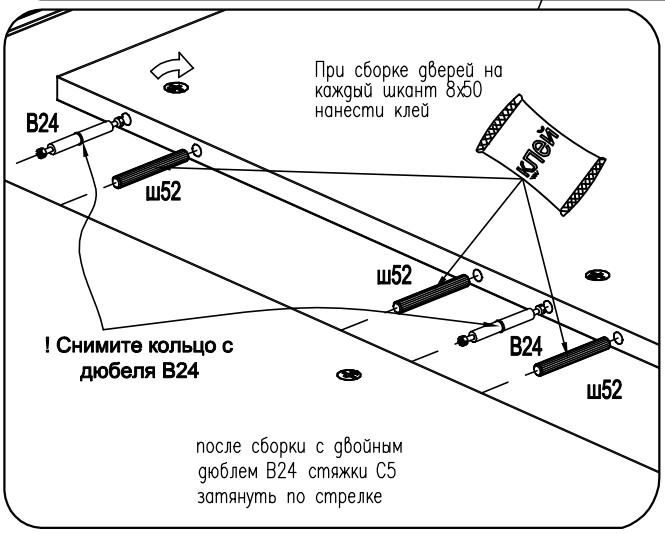
При сборке дверей на каждый шкант 8x50 нанести клей
B24
ш52
клей
ш52
! Снимите кольцо с дюбеля B24
B24
ш52
после сборки с двойным дюблем B24 стяжки C5 затянуть по стрелке

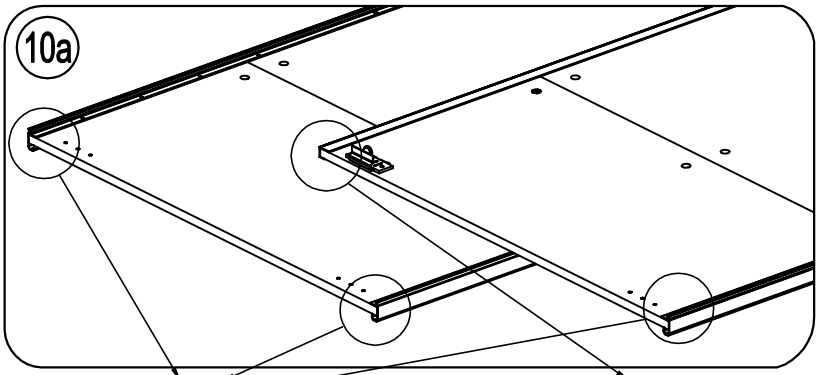
10a

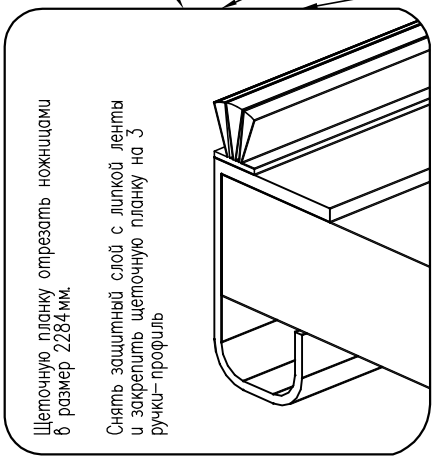
Щеточную планку отрезать ножницами в размер 2284мм.
Снять защитный слой с липкой ленты и закрепить щеточную планку на 3 ручки-профиль

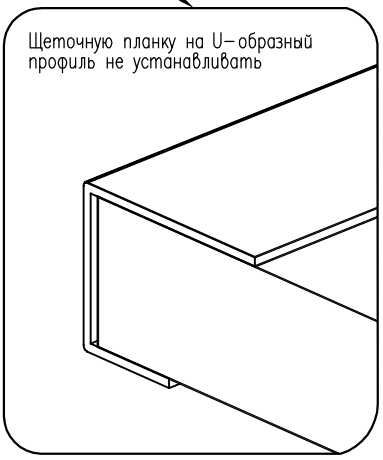
Щеточную планку на U-образный профиль не устанавливать